感謝您選擇 VICTOR™，一支採用 LTE-M/NB-IoT 技術的智慧拐杖。 我們感謝您的信任。 如果您有任何問題，請通過 **victor@amptek-tech.com** 與我們聯繫。 請訪問我們的網站 **www.amptek-tech.com** 有關我們產品的資訊。

VICTOR 和 VICTOR 標誌是 Amptek Technologies Inc. 在加拿大和其他國家/地區的註冊商標。 我們保留所有權利。

規格：

型號	VIC100 系列
高度	76 釐米 – 94 釐米
重量	470 克
電池	3.70V 3000mAh 鋰離子電池
LTE 頻段	Cat-M1： B1， B2， B3， B4， B5， B8， B12， B13， B14， B17， B18， B19， B20， B25， B26， B28， B66 Cat-NB1/NB2：B1、B2、B3、B4、B5、B8、B12、B13、B17、B19、B20、B25、B26、B28、B66
全球定位系統	支援 L1 C/A
SIM 卡	Nano SIM（隨附）
充電器	DC 5.0V 1000mA USB Type-A（隨附）
承重能力	124 公斤 *
手柄材料	PC-ABS & TPU / ABS & TPU
管材	6016-T6 鋁合金

* 最多支撐 25% 的體重。

HVIN：VIC100
PMN：VIC100
包含 FCC：2BK6VVIC100
IC：8115A-VIC100

當收到位置請求時，會出現最短無線電傳輸週期，在這種情況下，每 5 分鐘將發送一次大約 7 KB 的數據，這相當於使用 LTE-M 大約需要 0.056 秒，使用 NB-IoT 大約需要 0.85 秒。

特徵：

- 通過 1NCE nano SIM 提供全球 LTE-M/NB-IoT 支援。 請訪問 **www.1nce.com** 獲取所有受支援國家和地區的清單。
- GPS 全球定位系統位置，或退回蜂巢移動系統位置。
- 緊急按鈕。
- 警報蜂鳴器。
- 環境光感測器。
- LED 手電筒。
- 紅色/綠色狀態指示燈。
- 跌倒檢測。
- 計步器。
- 飛行模式，確保航空安全。
- 3.7V，3000mAh 鋰離子電池，帶溫度感測器。
- 隨附USB Type-A 磁性充電線和充電器。
- 堅固的 26 毫米直徑鋁合金管。
- 可更換的橡膠腳。
- 防濺設計。
- 8 種可調節高度，從 76 釐米到 94 釐米不等。
- 免費自動無線固件更新。
- 免費手機應用程式，提供 24/7 全天候服務。
- 包括第一年的無線數據服務，到期后按年續訂。

警告：

本產品旨在用作拐杖，不能用作玩具。 此產品只能按照本手冊中描述的說明使用。 除本手冊中描述的用途外，所有用途均被視為非預期用途。 請勿嘗試拆卸產品。 我們保留在技術上提升過程中的修改權利。 在任何情況下，我們均不對因意外使用產品而引起的事故或損害負責。 此外，任何意外使用也會導致保證期終止。

行走模式因人而異。 VICTOR 能夠持續監控和適應您的步伐節奏。 但是，可能會無法避免發生誤報。 每次動作滿足某些條件被視為跌倒時，都會聽到門鈴聲。 如果 VICTOR 在 15 秒內沒有恢復到筆直的直立位置，將發出警報。 因此，如果您無意中觸發了門鈴聲音，只需將 VICTOR 置於筆直直立位置一秒鐘即可取消。

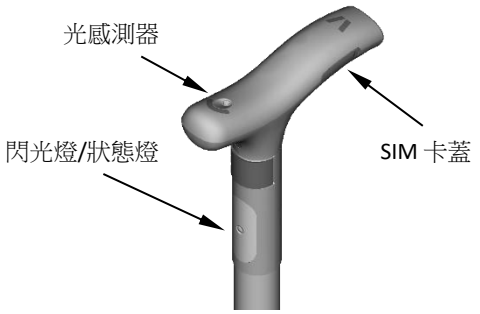

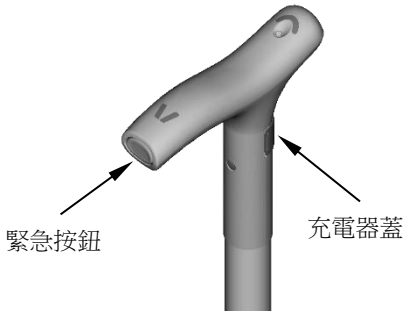

操作：

- 翻開 SIM 卡蓋，插入隨附的卡托和 SIM 卡，接觸點朝下。

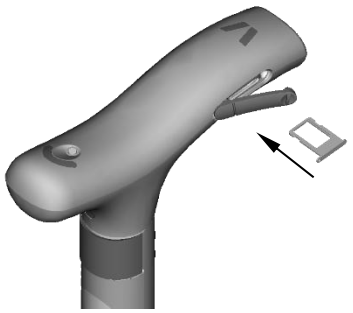

- 一旦檢測到有效的 SIM 卡，VICTOR 將自動啟動。 VICTOR 可能需要 5 到 8 分鐘才能首次連接並註冊到雲端伺服器。 在整個註冊過程中，手電筒將保持亮起狀態。 請勿在註冊過程中取出 SIM 卡。
- 一旦 VICTOR 與無線營運商連接並成功註冊到雲端伺服器，手電筒將閃爍兩次。
- 從 Google Play 或 App Store 下載手機應用程式。 打開應用程式並創建一個帳戶。 輸入 SIM 卡上標記的 ICCID 號碼以連接 VICTOR。 有關更多詳細資訊，請參閱手機應用程式部分。
- 當環境光線較暗且檢測到移動時，手電筒將自動亮起。 手電筒將在移動停止 10 秒後自動關閉。
- 當電池電量低時，狀態指示燈將交替閃爍紅色和綠色。 翻開充電器蓋。 使用隨附的 USB 磁性充電線和 USB 充電器為 VICTOR 充電。 充電期間狀態指示燈將保持紅色，電池充滿電後將變為綠色。 充電期間，包括 GPS 在內的所有無線電活動都將暫停，但在拔下充電線後會自動恢復。 一次充滿電的電池可以正常使用大約7天。

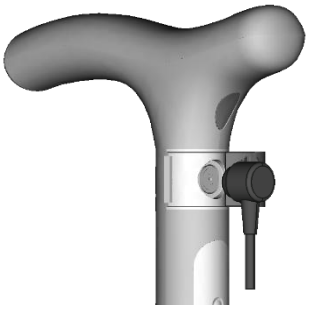

- 基於安全理由，如果電池溫度升至50°C以上，電池充電將自動終止。
- 短按（少於 5 秒）緊急按鈕 3 次進入飛行模式。 再次短按（少於 5 秒）緊急按鈕 3 次可退出飛行模式。 每次按下緊急按鈕時，綠色狀態指示燈都會閃爍。聽到兩聲嗶聲表示進入飛行模式。 綠色狀態指示燈也將閃爍 5 秒。聽到三聲嗶聲表示退出飛行模式。 手電筒也會閃爍 5 秒鐘。
- 按住緊急按鈕 5 秒或更長時間可發出緊急警報。 警報將立即發送到手機。 此外，手電筒會閃爍，蜂鳴器會響起求救聲。 再次按住緊急按鈕 5 秒或更長時間可取消緊急警報。
- 倘若摔倒，如果拐杖無法在15秒內恢復到筆直的直立位置，將向手機發送緊急警報。 一旦發出警報，只需將拐杖恢復到筆直的直立位置即可取消警報。
- 如果連續 8 小時沒有檢測到拐杖移動，手機應用程式上將發出警告消息。 請立即檢查拐杖使用者。
- 手機應用程式可以同時監控多支拐杖。 只需添加拐杖中使用的 SIM 卡的 ICCID 號即可。
- VICTOR 可以通過手機應用程式從雲端伺服器中停用和刪除。 一旦 VICTOR 成功停用並從系統中刪除，紅色狀態指示燈將閃爍。 VICTOR 停用後，可以安全地取出 SIM 卡。

手機應用程式：

掃描下面的二維碼，從 Apple App Store 或 Google Play Store 下載 My Victor 應用程式。

- 打開應用程式並創建一個帳戶。
- 點擊右上角附近的藍色 [+] 圖示，然後輸入 ICCID 以與拐杖配對。 ICCID 是拐杖使用的 SIM 卡的識別號。 它是印在 SIM 卡上的以「89」開頭的 19 位數字。 您也可以點擊條碼掃描器圖示 ，然後掃描 ICCID 上方的條碼。 再次點擊 [+] 圖示以與其他拐杖配對。

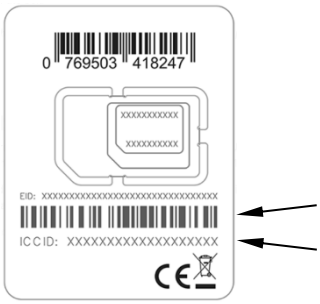

- 將用戶圖向右滑動以編輯名稱或添加個人資料圖片以識別拐杖使用者。
- 向左滑動用戶圖可取消配對或停用拐杖。 “取消配對”只會從手機應用程式中刪除拐杖。 “停用並重設拐杖” 將進一步從雲端伺服器中刪除拐杖。
- 點擊 [顯示位置] 可在地圖上查看拐杖的位置。 當地圖顯示在螢幕上時，該位置每 5 分鐘更新一次。 藍色圓圈用於指示當前位置的準確性。 僅當拐杖位於室外環境或室內但靠近窗戶時，GPS 定位才可有效使用。 當 GPS 定位不可用時，拐杖將自動退回以使用蜂巢移動系統位置進行粗略定位。

- 計步器顯示 24 小時內累計測量的步數。 計數器將在當地時間每天午夜重置為零。

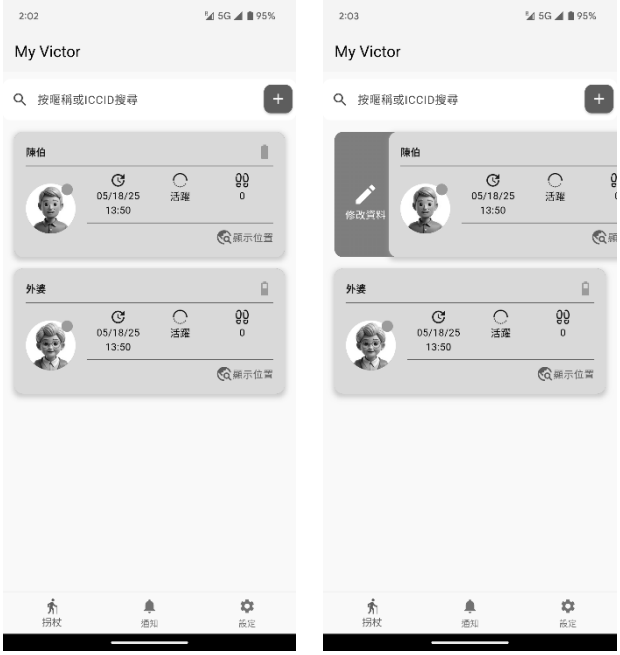

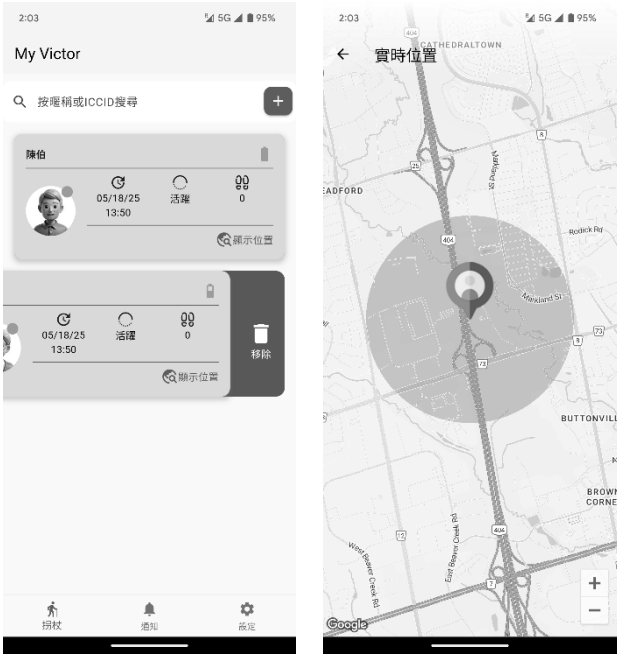

保證：

每支 VICTOR 均享有 1 年有限保證。 保證期從原購買者購買之日起計算，並在該日期後持續 12 個月。 保證期和保證服務僅供參考，可能會有所變化。

保證僅涵蓋製造缺陷。 請注意，這不包括電池和橡膠腳等消耗品。 Amptek Technologies 的責任僅限於保證期內產品的維修和/或更換費用。如果損壞是由於誤用、疏忽和篡改或錯誤調整造成的（無論如何），則保證無效。 如果未經授權的人員進行任何更改和/或維修，則保證無效。 此外，因為未使用隨附的充電配件或 nano SIM 卡，保證將失效。

要獲得技術說明或在保證期內為您的 VICTOR 預約服務/維修，請通過 **victor@amptek-tech.com** 聯繫我們。 為了幫助我們的客戶服務團隊，您將被要求提供原收據的副本作為購買憑證。

產品假若被視為超出保證期，如果產品被視為可維修，則將由客戶自行承擔維修費用。 客戶將被收取所有運費和維修費用。 維修時間也可能比平時長。 詳細的費用和預計維修時間可以通過電子郵件確認。

所有商品都需要進行驗證並確定是否可以維修。 我們保留以任何理由自行決定拒絕維修產品的權利。

維修服務可能由於以下原因而被拒絕，包括但不限於：

- 非正品 Amptek 產品。
- 客戶誤用或濫用。
- 缺乏更換零件、工具或專有技術。

Amptek Technologies 不保證維修後產品將完全按照其原來的規格運作，也不保證與此類維修相關的責任或損壞。

GET IT ON Google Play

Download on the App Store

Amptek Technologies Inc.
40 Vogell Road， Unit 28
Richmond Hill, Ontario
Canada L4B3N6
www.amptek-tech.com